HTA431
HTA432

HATOR®

HYPERPUNK TRUEPODS HYBRID ANC

WIRELESS GAMING EARBUDS

EN	User manual
DE	Benutzerhandbuch
FR	Manuel utilisateur
IT	Manuale d'uso
ES	Manual de usuario
NL	Handleiding
PL	Instrukcja obsługi
RO	Manual de utilizare
HU	Használati utasítás
BG	Ръководство за употреба
CS	Uživatelský manuál
SK	Používateľská príručka
LV	Lietotāja rokasgrāmata
LT	Vartotojo vadovas
EST	Kasutusjuhend
TR	Kullanım kılavuzu
UA	Посібник користувача
FI	Ohjekirja
SWE	Användarmanual
NO	Brukermanual
DAN	Brugermanual
AR	دليل الاستخدام
HE	מדריך למשתמש

PACKAGE CONTENT

- HATOR® Hyperpunk Truepods Hybrid ANC earbuds
- Earbuds charging case
- Silicone case cover
- Silicone ear tips (3 pairs)
- USB Type-C cable
- User manual

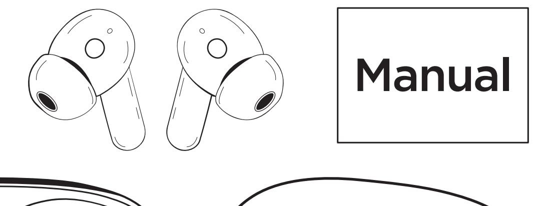

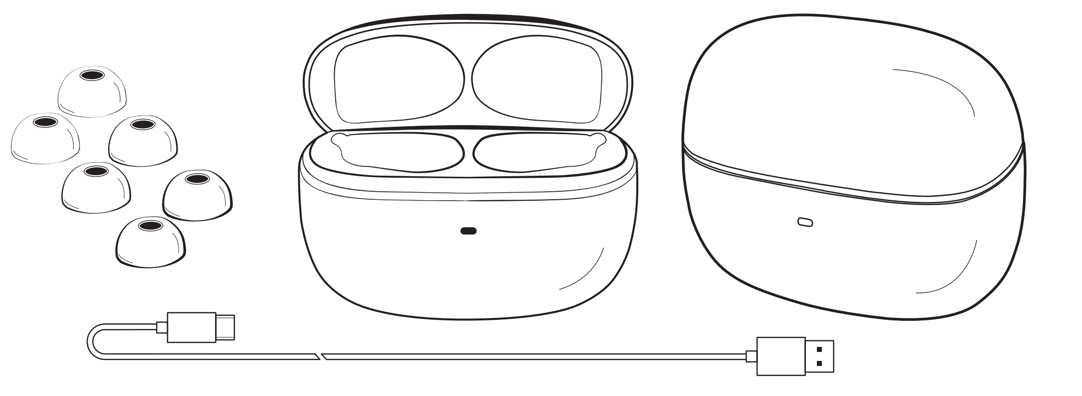

PRODUCT OVERVIEW

1. Light indicator
2. Charging contacts
3. USB Type-C port
4. Silicone ear tips
5. Touch surface

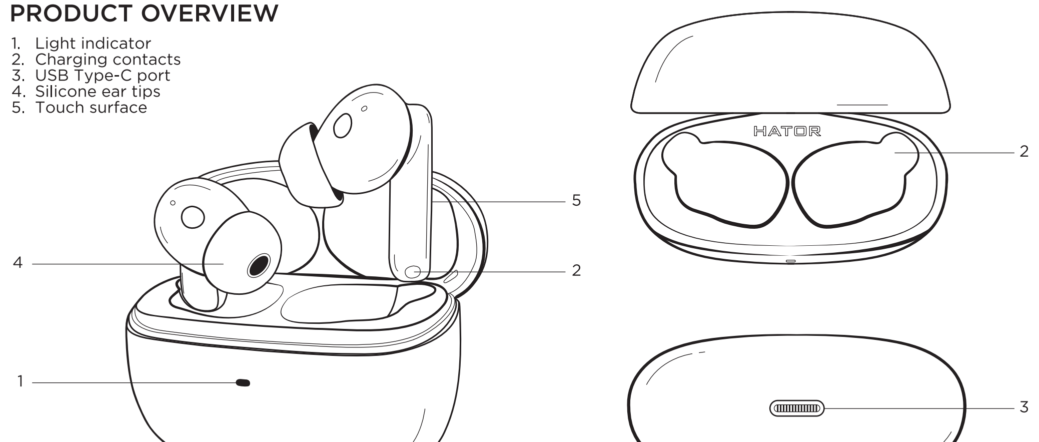

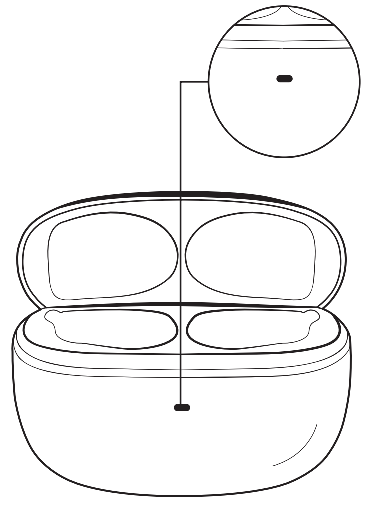

1. Light indicator

Status	Indicator modes
Successful insertion of the earbud into the charging case	Lights up green for 1 sec
Charging case needs to be charged	Lights up orange for 10 seconds
Fully charged	Lights up green for 4 seconds
Opening the charging case	Lights up green for 10 seconds
Closing the charging case	Lights up green for 3 seconds

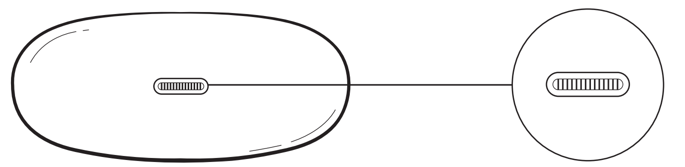

3. USB Type-C port

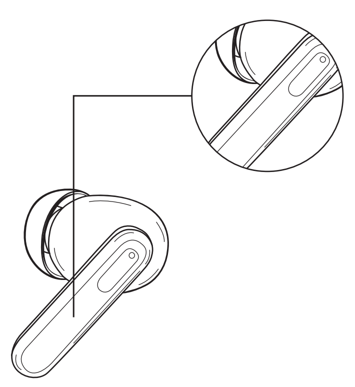

5. Touch surface

Controls

Answer/Hang up		One tap
Pause/Play		
Refuse to answer the call		Hold down for 1.5 seconds
Wake up SIRI/Google Assistant		Hold down for 1.5 seconds
Switch the noise cancelling modes: Hybrid ANC/Transparency mode/ANC off		Hold down for 4 seconds
Previous song	Left earbud	Two taps
Next song	Right earbud	
Volume+	Left earbud	Three taps
Volume-	Right earbud	
Gaming mode / Music mode		Four taps

HATOR SyncHUB APP

For access to a wide range of customization options, download the HATOR SyncHUB APP from the official store:

HATOR SyncHUB

Download on the App Store

GET IT ON Google Play

Apple, the Apple logo, iPhone, iPad, and iPod touch are trademarks of Apple, Inc., registered in the U.S. and other countries. App Store is a service mark of Apple Inc.

Google Play and the Google Play logo are trademarks of Google LLC.

EN HOW TO USE

1. Switch-on

Please note: Make sure your earbuds are charged.
Open the charging case and take out the earbuds.
They will automatically switch-on and begin searching for a device to connect.

For manual switch-on: Take the earbuds out of the charging case, press the touch surface of both earbuds for 5 seconds.

2. Switch-off

Place the earbuds in the charging case and close the lid.
The earbuds will automatically switch off and begin charging.

For manual switch-off: If the earbuds are on, press the right and left earbuds and they switch off within 5 seconds.
Place the earbuds in the charging case and close the lid.

3. BT pairing

Step 1: Take the earbuds out of the charging case.
Step 2: Switch on BT on your device
Step 3: Find the HATOR® earbuds in the list of available devices and click "Pair"

Please note: If pairing has already been performed, the earbuds will connect to the device via BT within 2-4 seconds after switching on.
In case of failure to connect, earbuds will wait for connection for 5 minutes and then switch off.

DE WIE BENUTZT MAN

1. Einschalten

Bitte beachten Sie: Stellen Sie sicher, dass Ihre Ohrhörer geladen sind.
Öffnen Sie das Ladeetui und nehmen Sie die Ohrhörer heraus.
Sie schalten sich automatisch ein und beginnen mit der Suche nach einem Gerät zur Verbindung.

Für manuelles Einschalten: Nehmen Sie die Ohrhörer aus dem Ladeetui, drücken Sie die Touchfläche beider Ohrhörer für 5 Sekunden.

2. Ausschalten

Legen Sie die Ohrhörer in das Ladeetui und schließen Sie den Deckel.
Die Ohrhörer schalten sich automatisch aus und beginnen zu laden.

Manuelles Ausschalten: Wenn die Ohrhörer eingeschaltet sind, drücken Sie die rechten und linken Ohrhörer, und sie schalten sich innerhalb von 5 Sekunden aus.
Legen Sie die Ohrhörer in das Ladeetui und schließen Sie den Deckel.

3. BT-Kopplung

Schritt 1: Nehmen Sie die Ohrhörer aus dem Ladeetui.
Schritt 2: Schalten Sie BT auf Ihrem Gerät ein.
Schritt 3: Finden Sie die HATOR® Ohrhörer in der Liste der verfügbaren Geräte und klicken Sie auf "Koppeln".

Bitte beachten Sie: Wenn die Kopplung bereits durchgeführt wurde, verbinden sich die Ohrhörer innerhalb von 2-4 Sekunden nach dem Einschalten automatisch mit dem Gerät.
Im Falle eines Verbindungsfehlers warten die Ohrhörer 5 Minuten auf die Verbindung und schalten sich dann aus.

FR COMMENT UTILISER

1. Allumage

Veuillez noter: Assurez-vous que vos écouteurs sont chargés.
Ouvrez l'étui de chargement et retirez les écouteurs.
Ils s'allumeront automatiquement et commenceront à chercher un appareil à connecter.

Pour un allumage manuel: Sortez les écouteurs de l'étui de chargement, appuyez sur la surface tactile des deux écouteurs pendant 5 secondes.

2. Extinction

Placez les écouteurs dans l'étui de chargement et fermez le couvercle.
Les écouteurs s'éteindront automatiquement et commenceront à se charger.

Pour une extinction manuelle: Si les écouteurs sont allumés, appuyez sur les écouteurs droit et gauche, et ils s'éteindront en 5 secondes.
Placez les écouteurs dans l'étui de chargement et fermez le couvercle.

3. Appairage BT

Étape 1 : Sortez les écouteurs de l'étui de chargement.
Étape 2 : Activez le BT sur votre appareil.
Étape 3 : Trouvez les écouteurs HATOR® dans la liste des appareils disponibles et cliquez sur "Appairer".

Veuillez noter: Si l'appairage a déjà été effectué, les écouteurs se connecteront à l'appareil via BT dans les 2 à 4 secondes après l'allumage.
En cas d'échec de la connexion, les écouteurs attendront la connexion pendant 5 minutes, puis s'éteindront.

IT COME USARE

1. Accensione

Nota: Assicurarsi che gli auricolari siano carichi.
Aprire la custodia di ricarica e estrarre gli auricolari.
Si accenderanno automaticamente e inizieranno a cercare un dispositivo a cui connettersi.

Per l'accensione manuale: Estrarre gli auricolari dalla custodia di ricarica, premere la superficie touch di entrambi gli auricolari per 5 secondi.

2. Spegnimento

Riporre gli auricolari nella custodia di ricarica e chiudere il coperchio.
Gli auricolari si spegneranno automaticamente e inizieranno a caricarsi.

Per lo spegnimento manuale: Se gli auricolari sono accesi, premere gli auricolari destro e sinistro e si spegneranno entro 5 secondi.
Riporre gli auricolari nella custodia di ricarica e chiudere il coperchio.

3. Accoppiamento BT

Passo 1: Estrarre gli auricolari dalla custodia di ricarica.
Passo 2: Accendere il BT sul dispositivo.
Passo 3: Trovare gli auricolari HATOR® nella lista dei dispositivi disponibili e fare clic su "Accoppia".

Nota: Se l'accoppiamento è già stato eseguito, gli auricolari si connetteranno al dispositivo tramite BT entro 2-4 secondi dall'accensione.
In caso di mancata connessione, gli auricolari attenderanno la connessione per 5 minuti e poi si spegneranno.

ES CÓMO UTILIZAR

1. Encendido

Nota: Asegúrese de que sus auriculares estén cargados.
Abra el estuche de carga y saque los auriculares.
Se encenderán automáticamente y comenzarán a buscar un dispositivo para conectarse.

Para el encendido manual: Saque los auriculares del estuche de carga, presione la superficie táctil de ambos auriculares durante 5 segundos.

2. Apagado

Coloque los auriculares en el estuche de carga y cierre la tapa.
Los auriculares se apagarán automáticamente y comenzarán a cargarse.

Para el apagado manual: Si los auriculares están encendidos, presione los auriculares derecho e izquierdo y se apagarán en 5 segundos.
Coloque los auriculares en el estuche de carga y cierre la tapa.

3. Emparejamiento BT

Paso 1: Saque los auriculares del estuche de carga.
Paso 2: Encienda el BT en su dispositivo.
Paso 3: Encuentre los auriculares HATOR® en la lista de dispositivos disponibles y haga clic en "Emparejar".

Nota: Si el emparejamiento ya se ha realizado, los auriculares se conectarán al dispositivo a través de BT dentro de 2 a 4 segundos después de encenderse.
En caso de fallo en la conexión, los auriculares esperarán la conexión durante 5 minutos y luego se apagarán.

NL HOE TE GEBRUIKEN

1. Inschakelen

Let op: Zorg ervoor dat uw oordopjes zijn opgeladen.
Open de oplaadcase en haal de oordopjes eruit.
Ze schakelen automatisch in en beginnen te zoeken naar een apparaat om verbinding mee te maken.

Voor handmatig inschakelen: Haal de oordopjes uit de oplaadcase, druk 5 seconden op het aanraakoppervlak van beide oordopjes.

2. Uitschakelen

Plaats de oordopjes in de oplaadcase en sluit het deksel.
De oordopjes schakelen automatisch uit en beginnen met opladen.

Voor handmatig uitschakelen: Als de oordopjes aanstaan, druk op de rechter en linker oordopjes en ze schakelen uit binnen 5 seconden.
Plaats de oordopjes in de oplaadcase en sluit het deksel.

3. BT-koppeling

Stap 1: Haal de oordopjes uit de oplaadcase.
Stap 2: Schakel BT in op uw apparaat.
Stap 3: Zoek de HATOR®-oordopjes in de lijst met beschikbare apparaten en klik op "Koppelen".

Let op: Als het koppelen al is uitgevoerd, verbinden de oordopjes binnen 2-4 seconden na het inschakelen met het apparaat via BT.
In geval van een verbindingsfout wachten de oordopjes 5 minuten op verbinding en schakelen dan uit.

PL JAK UŻYWAĆ

1. Włączanie

Proszę zauważyć: Upewnij się, że Twoje słuchawki są naładowane.
Otwórz etui ładujące i wyjmij słuchawki.
Automatycznie się włączą i zaczną szukać urządzenia do połączenia.

Aby włączyć ręcznie: Wyjmij słuchawki z etui ładującego, naciśnij powierzchnię dotykową obu słuchawek przez 5 sekund.

2. Wyłączanie

Umieść słuchawki w etui ładującym i zamknij pokrywę.
Słuchawki automatycznie się wyłączą i rozpoczną ładowanie.

Aby wyłączyć ręcznie: Jeśli słuchawki są włączone, naciśnij prawe i lewe słuchawki, a wyłączą się w ciągu 5 sekund.
Umieść słuchawki w etui ładującym i zamknij pokrywę.

3. Parowanie BT

Krok 1: Wyjmij słuchawki z etui ładującego.
Krok 2: Włącz BT na swoim urządzeniu.
Krok 3: Znajdź słuchawki HATOR® na liście dostępnych urządzeń i kliknij "Połącz".

Proszę zauważyć: Jeśli parowanie zostało już wykonane, słuchawki po włączeniu połączą się z urządzeniem przez BT w ciągu 2-4 sekund.
W przypadku nieudanej próby połączenia, słuchawki będą czekać na połączenie przez 5 minut, a następnie się wyłączą.

RO CUM SE UTILIZEAZĂ

1. Pornire

Vă rugăm să rețineți: Asigurați-vă că căștile sunt încărcate.
Deschideți carcasa de încărcare și scoateți căștile.
Se vor porni automat și vor începe să caute un dispozitiv la care să se conecteze.

Pentru pornirea manuală: Scoateți căștile din carcasa de încărcare, apăsați suprafața tactilă a ambelor căști timp de 5 secunde.

2. Oprire

Puneți căștile în carcasa de încărcare și închideți capacul.
Căștile se vor opri automat și vor începe să se încarce.

Pentru oprirea manuală: Dacă căștile sunt pornite, apăsați pe căștile din dreapta și din stânga și se vor opri în 5 secunde.
Puneți căștile în carcasa de încărcare și închideți capacul.

3. Împerecherea BT

Pasul 1: Scoateți căștile din carcasa de încărcare.
Pasul 2: Porniți BT pe dispozitivul dvs.
Pasul 3: Găsiți căștile HATOR® în lista de dispozitive disponibile și faceți clic pe "Împerechere".

Vă rugăm să rețineți: Dacă împerecherea a fost deja efectuată, căștile se vor conecta la dispozitiv prin BT în 2-4 secunde după pornire.
În caz de eșec al conectării, căștile vor aștepta conexiunea timp de 5 minute și apoi se vor opri.

HU HOGYAN KELL HASZNÁLNI

1. Bekapcsolás

Kérjük, vegye figyelembe: Győződjön meg arról, hogy a fülhallgatók fel vannak töltve.
Nyissa ki a töltőtokot, és vegye ki a fülhallgatókat.
Automatikusan bekapcsolnak, és elkezdik keresni a csatlakoztatni kívánt eszközt.

Kézi bekapcsolás: Vegye ki a fülhallgatókat a töltőtokból, és nyomja meg mindkét fülhallgató érintőfelületét 5 másodpercig.

2. Kikapcsolás

Helyezze a fülhallgatókat a töltőtokba, és zárja le a fedelet.
A fülhallgatók automatikusan kikapcsolnak, és elkezdenek töltődni.

Kézi kikapcsolás: Ha a fülhallgatók be vannak kapcsolva, nyomja meg a jobb és bal fülhallgatót, és 5 másodpercen belül kikapcsolnak.
Helyezze a fülhallgatókat a töltőtokba, és zárja le a fedelet.

3. BT párosítás

Lépés 1: Vegye ki a fülhallgatót a töltőtáskából.
Lépés 2: Kapcsolja be a BT-t a készüléken
Lépés 3: Keresse meg a HATOR® fülhallgatót az elérhető eszközök listájában, és kattintson a "Pair" gombra.

Kérjük, vegye figyelembe: Ha a párosítás már megtörtént, a fülhallgatók 2-4 másodpercen belül csatlakoznak az eszközhöz a BT-n keresztül a bekapcsolás után.
Ha a csatlakozás nem sikerül, a fülhallgatók 5 percig várják a kapcsolatot, majd kikapcsolnak.

BG КАК ДА ИЗПОЛЗВАМ

1. Включване

Моля, обърнете внимание: Уверете се, че слушалките са заредени.
Отворете кутията за зареждане и извадете слушалките.
Те ще се включат автоматично и ще започнат да търсят устройство за свързване.

За ръчно включване: Извадете слушалките от кутията за зареждане, натиснете тъчпада на двете слушалки за 5 секунди.

2. Изключване

Поставете слушалките в кутията за зареждане и затворете капака.
Слушалките ще се изключат автоматично и ще започнат да се зареждат.

За ръчно изключване: Ако слушалките са включени, натиснете десния и левия слушалка и те ще се изключат в рамките на 5 секунди.
Поставете слушалките в кутията за зареждане и затворете капака.

3. BT сдвояване

Стъпка 1: Извадете слушалките от кутията за зареждане.
Стъпка 2: Включете BT на вашето устройство.
Стъпка 3: Намерете слушалките HATOR® в списъка с налични устройства и кликнете върху "Сдвояване".

Моля, обърнете внимание: Ако сдвояването вече е извършено, слушалките ще се свържат с устройството чрез BT в рамките на 2-4 секунди след включване.
При неуспех на свързване, слушалките ще изчакват връзката за 5 минути и след това ще се изключат.

CS JAK POUŽÍVAT

1. Zapnutí

Upozornění: Ujistěte se, že jsou vaše sluchátka nabitá.
Otevřete nabíjecí pouzdro a vyjměte sluchátka.
Automaticky se zapnou a začnou hledat zařízení k připojení.

Pro manuální zapnutí: Vyjměte sluchátka z nabíjecího pouzdra, stiskněte dotykovou plochu obou sluchátek po dobu 5 sekund.

2. Vypnutí

Vložte sluchátka do nabíjecího pouzdra a zavřete víko.
Sluchátka se automaticky vypnou a začnou se nabíjet.

Pro manuální vypnutí: Pokud jsou sluchátka zapnutá, stiskněte pravé i levé sluchátko a do 5 sekund se vypnou.
Vložte sluchátka do nabíjecího pouzdra a zavřete víko.

3. Párování BT

Krok 1: Vyjměte sluchátka z nabíjecího pouzdra.
Krok 2: Zapněte BT na svém zařízení.
Krok 3: Najděte sluchátka HATOR® v seznamu dostupných zařízení a klikněte na „Párovat".

Upozornění: Pokud již bylo párování provedeno, sluchátka se připojí k zařízení přes BT do 2-4 sekund po zapnutí.
V případě neúspěšného připojení budou sluchátka čekat na připojení po dobu 5 minut a poté se vypnou.

SK AKO POUŽÍVAŤ

1. Zapnutie

Upozornenie: Uistite sa, že sú vaše slúchadlá nabité.
Otvorte nabíjaciu krabičku a vyberte slúchadlá.
Automaticky sa zapnú a začnú hľadať zariadenie na pripojenie.

Pre manuálne zapnutie: Vyberte slúchadlá z nabíjacej krabičky, stlačte dotykovú plochu oboch slúchadiel na 5 sekúnd.

2. Vypnutie

Vložte slúchadlá do nabíjacej krabičky a zatvorte veko.
Slúchadlá sa automaticky vypnú a začnú sa nabíjať.

Pre manuálne vypnutie: Ak sú slúchadlá zapnuté, stlačte pravé aj ľavé slúchadlo a do 5 sekúnd sa vypnú.
Vložte slúchadlá do nabíjacej krabičky a zatvorte veko.

3. Párovanie BT

Krok 1: Vyberte slúchadlá z nabíjacej krabičky.
Krok 2: Zapnite BT na svojom zariadení.
Krok 3: Nájdite slúchadlá HATOR® v zozname dostupných zariadení a kliknite na „Párovať".

Upozornenie: Ak už bolo párovanie vykonané, slúchadlá sa pripoja k zariadeniu cez BT do 2-4 sekúnd po zapnutí.
V prípade neúspešného pripojenia budú slúchadlá čakať na pripojenie 5 minút a potom sa vypnú.

LV KĀ IZMANTOT

1. Leslēgšana

Lūdzu, ņemiet vērā: Pārliecinieties, ka austiņas ir uzlādētas.
Atveriet uzlādes futrāli un izņemiet austiņas.
Tās automātiski ieslēgsies un sāks meklēt ierīci, ar kuru savienoties.

Lai ieslēgtu manuāli: Izņemiet austiņas no uzlādes futrāļa, piespiediet abu austiņu skārienvirsmu uz 5 sekundēm.

2. Izslēgšana

Levietojiet austiņas uzlādes futrālī un aizveriet vāciņu.
Austiņas automātiski izslēgsies un sāks uzlādēties.

Lai izslēgtu manuāli: Ja austiņas ir ieslēgtas, piespiediet labo un kreiso austiņu un tās izslēgsies 5 sekunžu laikā.
Levietojiet austiņas uzlādes futrālī un aizveriet vāciņu.

3. BT savienošana pārī

Solis 1: Izņemiet austiņas no uzlādes futrāļa.
Solis 2: Ieslēdziet BT savā ierīcē.
Solis 3: Atrodiet HATOR® austiņas pieejamo ierīču sarakstā un noklikšķiniet uz "Savienot pārī".

Lūdzu, ņemiet vērā: Ja savienošana pārī jau ir veikta, austiņas savienosies ar ierīci caur BT 2-4 sekunžu laikā pēc ieslēgšanas.
Savienojuma neizdošanās gadījumā austiņas gaidīs savienojumu 5 minūtes un pēc tam izslēgsies.

LT KAIP NAUDOTI

1. Įjungimas

Atkreipkite dėmesį: Įsitikinkite, kad jūsų ausinės yra įkrautos.
Atidarykite įkrovimo dėklą ir išimkite ausines.
Jos automatiškai įsijungs ir pradės ieškoti įrenginio, prie kurio prisijungti.

Rankinis įjungimas: Išimkite ausines iš įkrovimo dėklo, paspauskite abiejų ausinių lietimo paviršių 5 sekundes.

2. Išjungimas

Įdėkite ausines į įkrovimo dėklą ir uždarykite dangtelį.
Ausinės automatiškai išsijungs ir pradės įkrauti.

Rankinis išjungimas: Jei ausinės yra įjungtos, paspauskite dešinę ir kairę ausines ir jos išsijungs per 5 sekundes.
Įdėkite ausines į įkrovimo dėklą ir uždarykite dangtelį.

3. BT susiejimas

Žingsnis 1: Išimkite ausines iš įkrovimo dėklo.
Žingsnis 2: Įjunkite BT savo įrenginyje.
Žingsnis 3: Suraskite HATOR® ausines galimų įrenginių sąraše ir spustelėkite „Susieti“.

Atkreipkite dėmesį: Jei susiejimas jau buvo atliktas, ausinės per 2-4 sekundes po įjungimo prisijungs prie įrenginio per BT.
Jei nepavyksta prisijungti, ausinės lauks ryšio 5 minutes, o tada išsijungs.

EST KUIDAS KASUTADA

1. Sisselülitamine

Pange tähele: Veenduge, et teie kõrvaklapid on laetud.
Avage laadimiskorpus ja võtke kõrvaklapid välja.
Need lülituvad automaatselt sisse ja hakkavad otsima seadmeid, millega ühenduda.

Manuaalne sisselülitamine: Võtke kõrvaklapid laadimiskorpusest välja, vajutage mõlema kõrvaklapi puutepinda 5 sekundit.

2. Väljalülitamine

Asetage kõrvaklapid laadimiskorpusesse ja sulgege kaas.
Kõrvaklapid lülituvad automaatselt välja ja hakkavad laadima.

Manuaalne väljalülitamine: Kui kõrvaklapid on sisse lülitatud, vajutage paremat ja vasakut kõrvaklappi ning need lülituvad 5 sekundi jooksul välja.
Asetage kõrvaklapid laadimiskorpusesse ja sulgege kaas.

3. BT sidumine

Samm 1: Võtke kõrvaklapid laadimiskorpusest välja.
Samm 2: Lülitage oma seadmes BT sisse.
Samm 3: Leidke HATOR®i kõrvaklapid saadaval olevate seadmete loendist ja klõpsake "Pair".

Pange tähele: Kui sidumine on juba tehtud, ühenduvad kõrvaklapid seadmega BT kaudu 2-4 sekundi jooksul pärast sisselülitamist.
Kui ühendamine ebaõnnestub, ootavad kõrvaklapid ühendust 5 minutit ja lülituvad seejärel välja.

TR NASIL KULLANILIR

1. Açma

Lütfen dikkat: Kulaklıklarınızın şarj edildiğinden emin olun.
Şarj kutusunu açın ve kulaklıkları çıkarın.
Otomatik olarak açılacak ve bir cihaza bağlanmak için arama yapmaya başlayacaklar.

Manuel açma için: Kulaklıkları şarj kutusundan çıkarın, her iki kulaklığın dokunmatik yüzeyine 5 saniye basın.

2. Kapatma

Kulaklıkları şarj kutusuna yerleştirin ve kapağı kapatın.
Kulaklıklar otomatik olarak kapanacak ve şarj olmaya başlayacak.

Manuel kapatma için: Kulaklıklar açıksa, sağ ve sol kulaklıklara basın ve 5 saniye içinde kapanacaklar.
Kulaklıkları şarj kutusuna yerleştirin ve kapağı kapatın.

3. BT eşleştirme

Adım 1: Kulaklıkları şarj kutusundan çıkarın.
Adım 2: Cihazınızda BT'yi açın.
Adım 3: Mevcut cihazlar listesinde HATOR® kulaklıkları bulun ve "Eşleştir"e tıklayın.

Lütfen dikkat: Eşleştirme zaten yapılmışsa, kulaklıklar açıldıktan sonra 2-4 saniye içinde BT aracılığıyla cihaza bağlanacaktır.
Bağlantı başarısız olursa, kulaklıklar bağlantı için 5 dakika bekleyecek ve sonra kapanacaktır.

UA ЯК КОРИСТУВАТИСЬ

1. Увімкнення

Зверніть увагу: Переконайтеся, що навушники заряджені.
Відкрийте зарядний футляр і вийміть навушники.
Вони автоматично увімкнуться і почнуть пошук пристрою для підключення.

Для увімкнення вручну: Вийміть навушники з зарядного футляра, натисніть на сенсорну поверхню обох навушників на 5 секунд.

2. Вимкнення

Покладіть навушники в зарядний футляр і закрийте кришку.
Навушники автоматично вимкнуться і почнуть заряджатися.

Для вимкнення вручну:Якщо навушники увімкнені, натисніть на правий та лівий навушник, і вони вимкнуться протягом 5 секунд.
Покладіть навушники в зарядний футляр і закрийте кришку.

3. BT-сполучення

Крок 1: Вийміть навушники з зарядного футляра.
Крок 2: Увімкніть BT на вашому пристрої.
Крок 3: Знайдіть навушники HATOR® у списку доступних пристроїв і натисніть "Створити пару"

Зверніть увагу: Якщо сполучення вже було виконано, навушники підключаться до пристрою через BT протягом 2-4 секунд після увімкнення.
Якщо з'єднання не вдалося, навушники чекатимуть на підключення протягом 5 хвилин, а потім вимкнуться.

FI KUINKA KÄYTTÄÄ

1. Käynnistäminen

Huomaa: Varmista, että kuulokkeesi ovat ladattuina.
Avaa latauskotelo ja ota kuulokkeet ulos.
Ne käynnistyvät automaattisesti ja alkavat etsiä laitetta yhdistettäväksi.

Manuaalista käynnistystä varten: Ota kuulokkeet ulos latauskotelosta, paina molempien kuulokkeiden kosketuspintaa 5 sekunnin ajan.

2. Sammuttaminen

Aseta kuulokkeet latauskoteloon ja sulje kansi.
Kuulokkeet sammuvat automaattisesti ja alkavat latautua.

Manuaalista sammuttamista varten: Jos kuulokkeet ovat päällä, paina oikeaa ja vasenta kuuloketta, ja ne sammuvat 5 sekunnin kuluessa.
Aseta kuulokkeet latauskoteloon ja sulje kansi.

3. BT-paritus

Vaihe 1: Ota kuulokkeet ulos latauskotelosta.
Vaihe 2: Käynnistä BT laitteellasi.
Vaihe 3: Etsi HATOR®-kuulokkeet saatavilla olevien laitteiden listalta ja napsauta "Parita".

Huomaa: Jos paritus on jo suoritettu, kuulokkeet yhdistyvät laitteeseen BT kautta 2-4 sekunnin kuluessa käynnistyksestä.
Mikäli yhteys ei onnistu, kuulokkeet odottavat yhdistämistä 5 minuutin ajan ja sammuvat sitten.

SWE HUR MAN ANVÄNDER

1. Sätta på

Observera: Se till att dina öronsnäckor är laddade.
Öppna laddningsfodralet och ta ut öronsnäckorna.
De kommer automatiskt att sättas på och börja söka efter en enhet att ansluta till.

För manuell påslagning: Ta ut öronsnäckorna ur laddningsfodralet, tryck på touchytan på båda öronsnäckorna i 5 sekunder.

2. Stänga av

Placera öronsnäckorna i laddningsfodralet och stäng locket.
Öronsnäckorna stängs av automatiskt och börjar laddas.

För manuell avstängning: Om öronsnäckorna är på, tryck på höger och vänster öronsnäcka och de stängs av inom 5 sekunder.
Placera öronsnäckorna i laddningsfodralet och stäng locket.

3. BT-ihopparning

Steg 1: Ta ut öronsnäckorna ur laddningsfodralet.
Steg 2: Slå på BT på din enhet.
Steg 3: Hitta HATOR®-öronsnäckorna i listan över tillgängliga enheter och klicka på "Para ihop".

Observera: Om ihopparningen redan har utförts, kommer öronsnäckorna att ansluta till enheten via BT inom 2-4 sekunder efter påslagning.
Vid misslyckande att ansluta, väntar öronsnäckorna på anslutning i 5 minuter och stängs sedan av.

NO HVORDAN Å BRUKE

1. Slå på

Vær oppmerksom på: Sørg for at øreproppene dine er ladet.
Åpne ladeetuiet og ta ut øreproppene.
De vil automatisk slå seg på og begynne å søke etter en enhet å koble til.

For manuell påslagning: Ta øreproppene ut av ladeetuiet, trykk på berøringsflaten på begge øreproppene i 5 sekunder.

2. Slå av

Plasser øreproppene i ladeetuiet og lukk lokket.
Øreproppene slår seg automatisk av og begynner å lade.

For manuell avstenging: Hvis øreproppene er på, trykk på høyre og venstre øreprop, og de slår seg av innen 5 sekunder.
Plasser øreproppene i ladeetuiet og lukk lokket.

3. BT-paring

Trinn 1: Ta øreproppene ut av ladeetuiet.
Trinn 2: Slå på BT på enheten din.
Trinn 3: Finn HATOR®-øreproppene i listen over tilgjengelige enheter og klikk på "Par".

Vær oppmerksom på: Hvis paring allerede er utført, vil øreproppene koble seg til enheten via BT innen 2-4 sekunder etter påslagning.
Ved manglende tilkobling vil øreproppene vente på tilkobling i 5 minutter og deretter slå seg av.

DAN SÅDAN BRUGER DU

1. Tænd

Bemærk: Sørg for, at dine øretelefoner er opladet.
Åbn opladningsetuiet og tag øretelefonerne ud.
De vil automatisk tænde og begynde at søge efter en enhed at forbinde til.

For manuel tænding: Tag øretelefonerne ud af opladningsetuiet, tryk på berøringsfladen på begge øretelefoner i 5 sekunder.

2. Sluk

Placer øretelefonerne i opladningsetuiet og luk låget.
Øretelefonerne vil automatisk slukke og begynde at oplade.

For manuel slukning: Hvis øretelefonerne er tændt, tryk på højre og venstre øretelefon, og de slukker inden for 5 sekunder.
Placer øretelefonerne i opladningsetuiet og luk låget.

3. BT-parring

Trin 1: Tag øretelefonerne ud af opladningsetuiet.
Trin 2: Tænd BT på din enhed.
Trin 3: Find HATOR®-øretelefonerne på listen over tilgængelige enheder og klik på "Par".

Bemærk: Hvis parring allerede er udført, vil øretelefonerne oprette forbindelse til enheden via BT inden for 2-4 sekunder efter tænding.
I tilfælde af manglende forbindelse vil øretelefonerne vente på forbindelse i 5 minutter og derefter slukke.

AR كيف تستعمل

تشغيل 1.

يرجى ملاحظة: تأكد من شحن سماعات الأذن.
افتح علبة الشحن وأخرج سماعات الأذن.
ستقوم بالتشغيل تلقائيًا وتبدأ في البحث عن جهاز للاتصال به.
للتشغيل اليدوي:
أخرج سماعات الأذن من علبة الشحن، واضغط على السطح الحساس للمس في كلتا السماعتين لمدة 5 ثوانٍ.

إيقاف التشغيل 2.

ضع سماعات الأذن في علبة الشحن وأغلق الغطاء.
ستقوم السماعات بالإيقاف التلقائي وتبدأ في الشحن.
للإيقاف اليدوي:
إذا كانت السماعات قيد التشغيل، اضغط على السماعة اليمنى واليسرى وسيتم إيقاف التشغيل خلال 5 ثوانٍ.
ضع سماعات الأذن في علبة الشحن وأغلق الغطاء.

3. إقران البلوتوث (BT)

الخطوة 1: أخرج سماعات الأذن من علبة الشحن.
الخطوة 2: قم بتشغيل البلوتوث على جهازك.
"في قائمة الأجهزة المتاحة وانقر على "إقران HATOR الخطوة 3: ابحث عن سماعات.

:يرجى ملاحظة
إذا تم الإقران مسبقًا، ستتصل السماعات بالجهاز عبر البلوتوث في غضون 2-4 ثوانٍ بعد التشغيل.
في حالة الفشل في الاتصال، ستنتظر السماعات للاتصال لمدة 5 دقائق ثم ستقوم بالإيقاف.

HE איך להשתמש

הדלקה 1.

שימו לב: ודאו שאוזניות שלכם טעונות.
פתחו את קופסת הטעינה והוציאו את האוזניות.
הן יידלקו אוטומטית ויתחילו לחפש מכשיר להתחבר אליו.
להדלקה ידנית:
הוציאו את האוזניות מקופסת הטעינה, לחצו על משטח המגע של שתי האוזניות למשך 5 שניות.

כיבוי 2.

הכניסו את האוזניות לקופסת הטעינה וסגרו את המכסה.
האוזניות יכבו אוטומטית ויתחילו להיטען.
לכיבוי ידני:
אם האוזניות דלוקות, לחצו על האוזניה הימנית והשמאלית והן יכבו תוך 5 שניות.
הכניסו את האוזניות לקופסת הטעינה וסגרו את המכסה.

BT זיווג 3.

שלב 1: הוציאו את האוזניות מקופסת הטעינה.
במכשיר שלכם BT-שלב 2: הדליקו את ה.
"ברשימת המכשירים הזמינים ולחצו על "זיווג HATOR שלב 3: מצאו את אוזניות.

שימו לב:
תוך 2-4 שניות לאחר ההדלקה BT אם הזיווג כבר בוצע, האוזניות יתחברו למכשיר באמצעות.
במקרה של כישלון בחיבור, האוזניות ימתינו לחיבור במשך 5 דקות ואז יכבו.

SAFETY GUIDELINES

Do not take apart the device and do not attempt to operate it under abnormal current loads. Doing so you will avoid warranty.

Keep the device away from liquid, humidity, or moisture. Operate the device only within the specific temperature range of 0° C (32 F) to 40° C (104 F). When the device exceeds the maximum temperature, unplug or switch off the device and let it cool down.

The device isolates external ambient sounds even at low volumes, resulting in a lowered awareness of your external surroundings. Please remove the device when engaging in activities that require active awareness of your surroundings.

Listening to exclusively loud volumes over extended periods can damage your hearing. Furthermore, legislation in certain countries permits a maximum sound level of 86dB to affect your hearing for 8 hours a day. We, therefore, recommend that you reduce the volume to a comfortable level when listening for prolonged periods. Please take good care of your hearing.

MAINTENANCE AND USE

The HATOR® devices require minimum maintenance to keep them in optimum condition. Once a month, we recommend you clean the device using a soft or cotton swab to prevent dirt buildup. Do not use soap or harsh cleaning agents.

BATTERY WARNING

The HATOR® devices contain a Li-ion rechargeable battery. In general, the life expectancy of such batteries depends upon usage. If you suspect that the Li-ion rechargeable battery inside the HATOR® may be drained (has a low charge), try charging it.

- Danger of explosion if the battery is incorrectly replaced. Replace only with the same or equivalent type recommended by the manufacturer.
- Dispose used batteries according to the local laws and regulations regarding safe disposal of lithium batteries.
- Disposal of a battery into a fire or by crushing or puncturing it can result in an explosion.
- Leaving a battery in an extremely high temperature environment can result in an explosion or the leakage of flammable liquid or gas.
- A battery subjected to extremely low air pressure may result in an explosion or the leakage of flammable liquid or gas.
- Do not ingest battery. Chemical burn hazard. This product contains a battery. If the battery is swallowed, it can cause severe internal burns in just 2 hours and can lead to death. Keep new and used batteries away from children. If the battery compartment does not close securely, stop using the product and keep it away from children. If you think batteries could have been swallowed or placed inside any part of the body, seek immediate medical attention.

COPYRIGHT AND INTELLECTUAL PROPERTY INFORMATION

Android, Google, Google Logo, Google Play, and the Google Play logo are trademarks of Google LLC.

Apple, the Apple logo, and iPhone are trademarks of Apple Inc., registered in the U.S. and other countries. App Store is a service mark of Apple Inc. iOS is a trademark or registered trademark of Cisco in the U.S. and other countries and is used under licence.

PlayStation, "PS4", and "PS5" are registered trademarks of Sony Interactive Entertainment Inc.

Windows and the Windows logo are trademarks or registered trademarks of the Microsoft group of companies.

HATOR Gaming B.V. may have copyright, trademarks, trade secrets, patents, patent applications, or other intellectual property rights (whether registered or unregistered) concerning the product in this guide. Furnishing of this guide does not give you a licence to any such copyright, trademark, patent or other intellectual property right. The HATOR® Hyperpunk Truepods Hybrid ANC (the "Product") may differ from pictures whether on packaging or otherwise. HATOR® assumes no responsibility for such differences or for any errors that may appear. Information contained herein is subject to change without notice.

LIMITATION OF LIABILITY

HATOR® will in no event be able for any lost profits, loss of information or data, special, incidental, indirect, punitive or consequential or incidental damages, arising in any way out of the distribution of, sale of, resale of, or use of or inability to use the Product. In no event will HATOR's liability exceed the retail purchase price of the Product.

These terms will be governed by and construed under the laws of the jurisdictions in which the Product was purchased. If any term herein is held to be invalid or unenforceable, then such term (in so far as it is invalid or unenforceable) will be given no effect and deemed to be excluded without invalidation any of the remaining terms. HATOR® reserves the right to amend any term at any time without notice.

HATOR® assumes no responsibility for any errors that may appear in this manual. Information contained herein is subject to change without notice

PROPER DISPOSAL

DO NOT throw this product in municipal waste. This product has been designed to enable proper reuse of parts and recycling. The symbol of the crossed out wheeled bin indicated that the product (electrical, electronic equipment and mercury-containing button cell battery) should not be placed in municipal waste. Check local regulations for disposal of electronic products.

DO NOT throw this product in fire.
DO NOT short circuit the contacts.
DO NOT disassemble this product.

UKRAINE CERTIFICATION LOGO

Номер санітарно-гігієнічного висновку:
12.2-18-3/10720

SIMPLIFIED UKCA DECLARATION OF CONFORMITY

HATOR Gaming B.V. hereby declares that this device is in compliance with the essential requirements and other relevant provisions of The Radio Equipment Regulations 2017. Full text of the UKCA declaration of conformity is available at: hator.com/regulatory/

CE RANK WARNING

English HATOR Gaming B.V. hereby declares that this device is in compliance with the essential requirements and other relevant provisions of related Directives. Full text of EU Declaration of Conformity and other compliance documentation are available at: hator.com/regulatory/
Deutsch HATOR Gaming B.V. erklärt hiermit, dass dieses Gerät den wesentlichen Anforderungen und anderen relevanten Bestimmungen der zugehörigen Richtlinien entspricht. Der vollständige Text der EU-Konformitätserklärung und anderer Konformitätsdokumente sind verfügbar unter: hator.com/regulatory/.
Français HATOR Gaming B.V. déclare par la présente que cet appareil est conforme aux exigences essentielles et aux autres dispositions pertinentes des directives associées. Le texte complet de la déclaration de conformité de l'UE et d'autres documents de conformité sont disponibles sur : hator.com/regulatory/.
Italiano HATOR Gaming B.V. dichiara con la presente che questo dispositivo è conforme ai requisiti essenziali e ad altre disposizioni pertinenti delle direttive correlate. Il testo completo della dichiarazione di conformità dell'UE e altri documenti di conformità sono disponibili su: hator.com/regulatory/.
Español HATOR Gaming B.V. por la presente declara que este dispositivo cumple con los requisitos esenciales y otras disposiciones relevantes de las directivas relacionadas. El texto completo de la Declaración de Conformidad de la UE y otros documentos de conformidad están disponibles en: hator.com/regulatory/.
Nederlands HATOR Gaming B.V. verklaart hierbij dat dit apparaat voldoet aan de essentiële eisen en andere relevante bepalingen van de gerelateerde richtlijnen. De volledige tekst van de EU-conformiteitsverklaring en andere nalevingsdocumentatie zijn beschikbaar op: hator.com/regulatory/.
Polski HATOR Gaming B.V. niniejszym deklaruje, że to urządzenie jest zgodne z podstawowymi wymogami oraz innymi stosownymi postanowieniami powiązanych dyrektyw. Pełny tekst deklaracji zgodności UE oraz inne dokumenty dotyczące zgodności są dostępne na stronie: hator.com/regulatory/.
Română HATOR Gaming B.V. declară prin prezenta că acest dispozitiv este în conformitate cu cerințele esențiale și alte prevederi relevante ale directivelor conexe. Textul complet al Declarației de Conformitate UE și alte documentații de conformitate sunt disponibile la: hator.com/regulatory/.
Magyar HATOR Gaming B.V. ezennel kijelenti, hogy ez az eszköz megfelel az alapvető követelményeknek és a kapcsolódó irányelvek egyéb vonatkozó rendelkezéseinek. Az EU megfelelőségi nyilatkozatának teljes szövege és egyéb megfelelőségi dokumentációk elérhetők a következő címen: hator.com/regulatory/.
Български HATOR Gaming B.V. с това заявява, че това устройство е в съответствие с основните изисквания и други съответни разпоредби на свързаните директиви. Пълният текст на декларацията за съответствие на ЕС и друга съответна документация са налични на: hator.com/regulatory/.
Český HATOR Gaming B.V. tímto prohlašuje, že toto zařízení je v souladu se základními požadavky a dalšími příslušnými ustanoveními souvisejících směrnic. Úplné znění prohlášení o shodě EU a další dokumentace o shodě jsou k dispozici na: hator.com/regulatory/.
Slovenský HATOR Gaming B.V. s tem izjavlja, da je ta naprava v skladu z bistvenimi zahtevami in drugimi relevantnimi določili povezanih direktiv. Celotno besedilo izjave EU o skladnosti in druge dokumentacije o skladnosti so na voljo na: hator.com/regulatory/.
Latviešu HATOR Gaming B.V. ar šo apstiprina, ka šī ierīce atbilst būtiskajām prasībām un citiem attiecīgajiem noteikumiem saistītajās direktīvās. Pilns ES Atbilstības deklarācijas teksts un citi atbilstības dokumenti ir pieejami: hator.com/regulatory/.
Lietuvių HATOR Gaming B.V. šiuo pareiškia, kad šis įrenginys atitinka esminius reikalavimus ir kitas atitinkamas susijusių direktyvų nuostatas. Pilnas ES atitikties deklaracijos tekstas ir kiti atitikties dokumentai prieinami: hator.com/regulatory/.
Eesti HATOR Gaming B.V. deklareerib käesolevaga, et see seade vastab olulistele nõuetele ja muudele asjakohastele direktiivide sätetele. ELi vastavusdeklaratsiooni täistekst ja muu vastavusdokumentatsioon on saadaval aadressil: hator.com/regulatory/.
Türkçe HATOR Gaming B.V. işbu cihazın ilgili Yönergelerin temel gereksinimleri ve diğer ilgili hükümlerine uygun olduğunu beyan eder. AB Uygunluk Beyanı'nın tam metni ve diğer uygunluk belgeleri şu adreste mevcuttur: hator.com/regulatory/.
Українська HATOR Gaming B.V. заявляє, що цей пристрій відповідає основним вимогам та іншим відповідним положенням відповідних директив. Повний текст Декларації відповідності ЄС та інша документація щодо відповідності доступна за адресою: hator.com/regulatory/
Suomalainen HATOR Gaming B.V. vakuuttaa täten, että tämä laite on yhdenmukainen olennaisten vaatimusten ja muiden asiaankuuluvien direktiivien säännösten kanssa. EU:n vaatimustenmukaisuusvakuutuksen täysi teksti ja muu yhteensopivuusasiakirjat ovat saatavilla osoitteessa: hator.com/regulatory/.
Svenska HATOR Gaming B.V. förklarar härmed att denna enhet överensstämmer med de väsentliga kraven och andra relevanta bestämmelser i relaterade direktiv. Den fullständiga texten för EU-försäkran om överensstämmelse och annan överensstämmelsedokumentation finns tillgänglig på: hator.com/regulatory/.
Norwegian HATOR Gaming B.V. erklærer herved at denne enheten er i samsvar med de grunnleggende kravene og andre relevante bestemmelser i tilhørende direktiver. Fullstendig tekst til EU-samsvarserklæringen og annen samsvarsdokumentasjon er tilgjengelig på: hator.com/regulatory/.
Danske HATOR Gaming B.V. erklærer herved, at denne enhed er i overensstemmelse med de væsentlige krav og andre relevante bestemmelser i tilhørende direktiver. Den fulde tekst af EU-overensstemmelseserklæringen og anden overensstemmelsesdokumentation er tilgængelig på: hator.com/regulatory/.
عرب HATOR Gaming B.V. تُعلن بموجب هذا أن هذا الجهاز يتوافق مع المتطلبات الأساسية وأحكام أخرى ذات صلة من اللوائح المتعلقة. النص الكامل لإعلان مطابقة الاتحاد الأوروبي ووثائق الامتثال الأخرى متاحة على: hator.com/regulatory/.
עברית HATOR Gaming B.V. מצהירה בזאת כי המכשיר זה עומד בדרישות החיוניות והוראות נוספות רלוונטיות של הנחיות הקשורות. הטקסט המלא של הצהרת התאמה של האיחוד האירופי ותיעוד התאמה אחר זמינים ב: hator.com/regulatory/.

LIMITED PRODUCT WARRANTY

For the latest and current terms of the Limited product warranty, please visit hator.com/warranty/

SUPPORT

If the product doesn`t work properly, contact HATOR® support: hator.com/feedback.
Our support team from experienced consultants and service engineers are ready to help our customers.

Manufacturer HATOR Gaming B.V.

Adress, City Olof Palmelaan 3C,
2729NA Zoetermeer, The Netherlands

©2024 HATOR Gaming B.V. All rights reserved. All registered trademarks are the property of their respective owners.

HATOR Hyperpunk™ - trademark registered in the EUIPO system. Trade mark number: 019063273.